## B17=B22=B24
2xR30

PLANTA
ESC 1:25

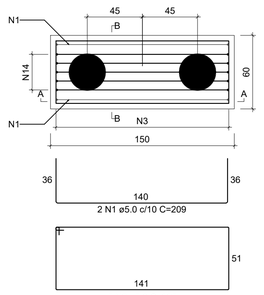


CORTE A-A
ESC 1:25

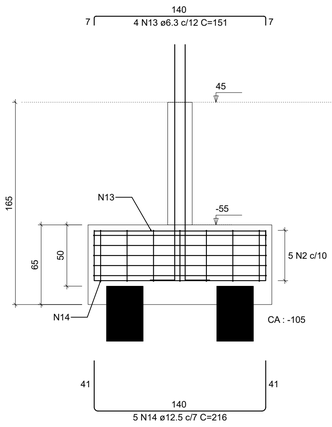


CORTE B-B
ESC 1:25

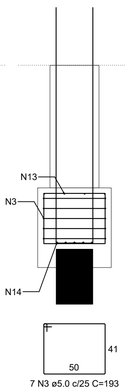


## P17

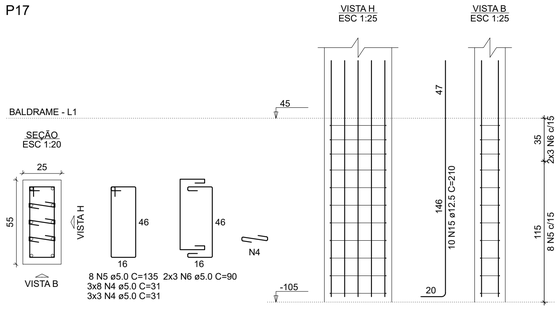


## P22

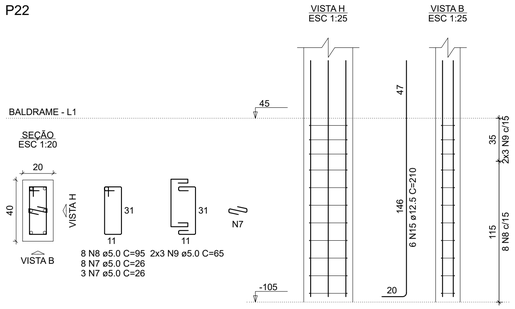


RELAÇÃO DO AÇO

3xB22
P24

P17

P22

| AÇO | N | DIAM (mm) | QUANT | C.UNIT (cm) | C.TOTAL (cm) |
|---|---|---|---|---|---|
| CA60 | 1 | 5.0 | 6 | 209 | 1254 |
| | 2 | 5.0 | 15 | 395 | 5925 |
| | 3 | 5.0 | 21 | 193 | 4053 |
| | 4 | 5.0 | 33 | 31 | 1023 |
| | 5 | 5.0 | 8 | 135 | 1080 |
| | 6 | 5.0 | 6 | 90 | 540 |
| | 7 | 5.0 | 11 | 26 | 286 |
| | 8 | 5.0 | 8 | 95 | 760 |
| | 9 | 5.0 | 6 | 65 | 390 |
| | 10 | 5.0 | 11 | 21 | 231 |
| | 11 | 5.0 | 8 | 75 | 600 |
| | 12 | 5.0 | 6 | 50 | 300 |
| CA50 | 13 | 6.3 | 12 | 151 | 1812 |
| | 14 | 12.5 | 15 | 216 | 3240 |
| | 15 | 12.5 | 22 | 210 | 4620 |

RESUMO DO AÇO

| AÇO | DIAM (mm) | C.TOTAL (m) | PESO + 10% (kg) |
|---|---|---|---|
| CA50 | 6.3 | 18.1 | 4.9 |
| | 12.5 | 78.6 | 83.3 |
| CA60 | 5.0 | 164.4 | 27.9 |

| PESO TOTAL (kg) | |
|---|---|
| CA50 | 88.2 |
| CA60 | 27.9 |

Volume de concreto (C-25) = 2.10 m³
Área de forma = 13.89 m²

RELAÇÃO DO AÇO

9xB20
2xP19

2xP16
3xP26

2xP18

| AÇO | N | DIAM (mm) | QUANT | C.UNIT (cm) | C.TOTAL (cm) |
|---|---|---|---|---|---|
| CA60 | 1 | 5.0 | 18 | 199 | 3582 |
| | 2 | 5.0 | 45 | 395 | 17775 |
| | 3 | 5.0 | 63 | 173 | 10899 |
| | 4 | 5.0 | 24 | 26 | 624 |
| | 5 | 5.0 | 18 | 95 | 1710 |
| | 6 | 5.0 | 12 | 65 | 780 |
| | 7 | 5.0 | 45 | 75 | 3375 |
| | 8 | 5.0 | 30 | 50 | 1500 |
| | 9 | 5.0 | 24 | 31 | 744 |
| | 10 | 5.0 | 18 | 105 | 1890 |
| | 11 | 5.0 | 12 | 75 | 900 |
| | 12 | 5.0 | 36 | 21 | 756 |
| CA50 | 13 | 6.3 | 36 | 151 | 5436 |
| | 14 | 10.0 | 50 | 192 | 9600 |
| | 15 | 12.5 | 45 | 196 | 8820 |

RESUMO DO AÇO

| AÇO | DIAM (mm) | C.TOTAL (m) | PESO + 10% (kg) |
|---|---|---|---|
| CA50 | 6.3 | 54.4 | 14.6 |
| | 10.0 | 96 | 65.1 |
| | 12.5 | 88.2 | 93.5 |
| CA60 | 5.0 | 445.4 | 75.5 |

| PESO TOTAL (kg) | |
|---|---|
| CA50 | 173.2 |
| CA60 | 75.5 |

Volume de concreto (C-25) = 5.14 m³
Área de forma = 34.79 m²

## P24

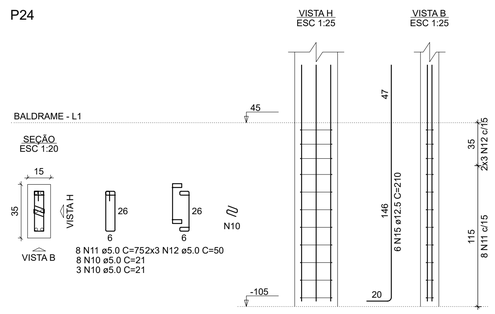


## B16=B18=B19=B20=B23=B26=B29=B30=B31
2xR30

PLANTA
ESC 1:25

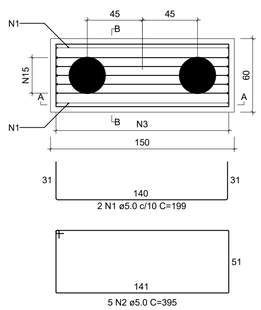


CORTE A-A
ESC 1:25

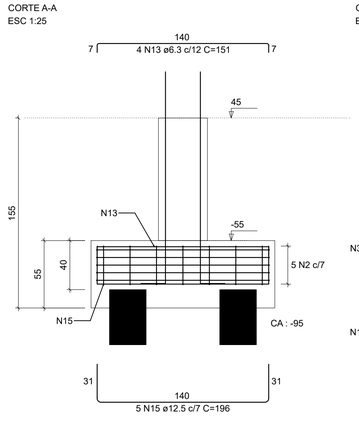


CORTE B-B
ESC 1:25

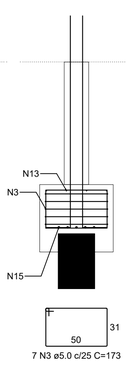


## P18=P31

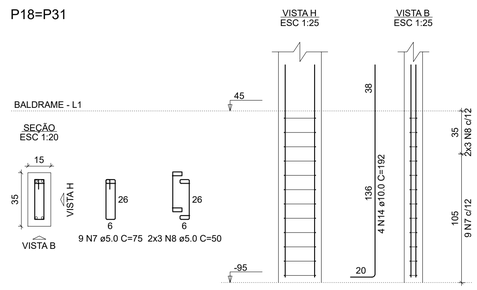


## P16=P20

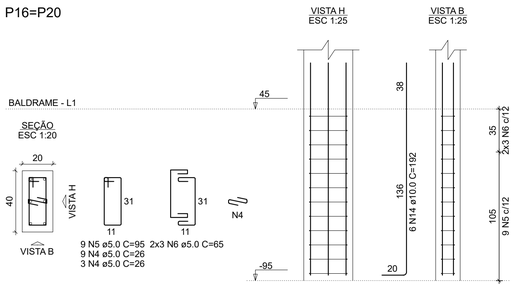


## P19=P23

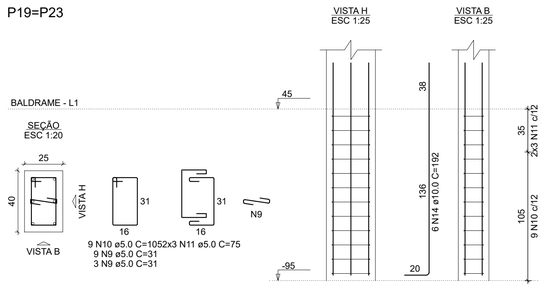


## P26=P29=P30

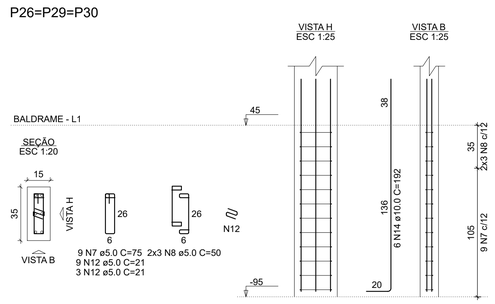


Obs:
01 - Planta de locação geral por ser encontrada no projeto arquitetônico, prancha 02/14;
02 - Todo espaçamento entre barras deverá ser respeitado;
03 - Cobrimento mínimo para fundações = 3cm / Cobrimento mínimo para demais elementos = 2,5cm;
04 - Todos os elementos de concreto deverão ser adensados de forma mecânizada (mangote), não é admitido adensamento manual;
05 - Prazos para desforma-> Pilares e faces laterais de vigas: 3 dias;
Face inferior de vigas: 14 dias;
Lajes: 21 dias;
Vigas com vãos superiores a 7m: 28 dias;
06 - Em vigas e lajes o processo de desforma deverá ocorrer do centro para as extremidades;
07 - Todas as lajes deverão receber uma armadura de distribuição (para combater fissuração superficial) com espaçamento de 25x25, aço 5.0mm;
08 - Toda laje deverá receber cura hidráulica por no mínimo 07 dias;

Aprovações

REALIZE
ARQUITETURA E ENGENHARIA


Contato
48 35270090
realize_enq@hotmail.com
realize_arq@hotmail.com

Responsável Técnico
Rafael Nuernberg
CREA - SC 129.640-7
Suéllen M. Costa Palmas
CAU - SC: A69267-0
EMPRESA = CREA - SC 136340-7


Projeto Educacional

Endereço : Rua Antônio Manoel Rocha, Espigão Grande - Maracajá / SC

Projeto Estrutural - Refeitório

Fundação:
Blocos - 01

Realize Arquitetura e Engenharia
CREA-SC 136.340-4

Prefeitura Municipal de Maracajá
CNPJ nº 82.915.026/0001-24

| Escala | Data | ÁREA | Prancha |
|---|---|---|---|
| Indicada | 10 . 11 . 2021 | 481,65m² | 3/17 |